Противоток AquaViva M Series

Руководство пользователя

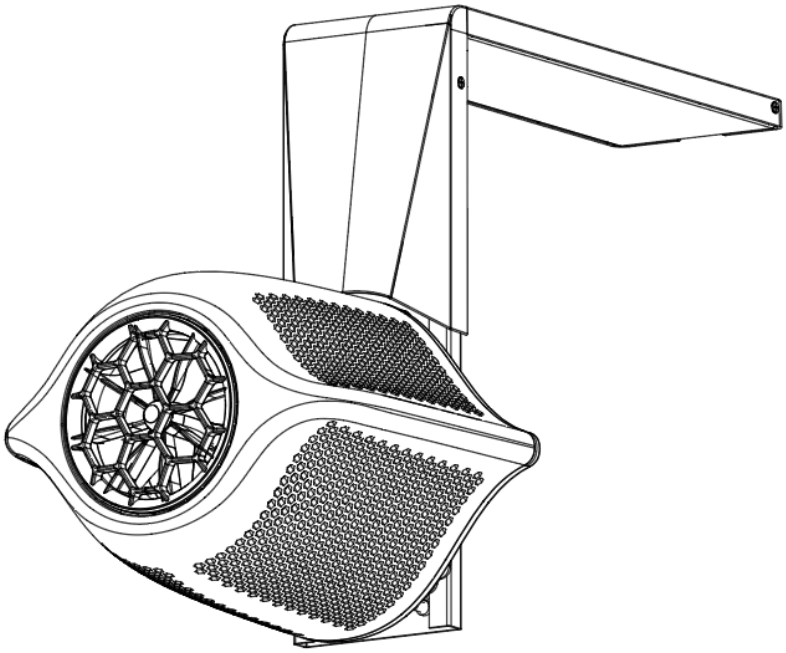

Содержание

1. Предупреждения и важные указания по технике безопасности 2
2. Рекомендуемые условия установки 3
3. Спецификация ..... **Ошибка! Закладка не определена.**
4. Комплектация и схема 4
5. Процесс установки 5
6. Способ применения 12
7. Как пользоваться пультом дистанционного управления (опционально) 16
8. Управление через приложение (опционально) ..... **Ошибка! Закладка не определена.**
9. Уход и техническое обслуживание ..... **Ошибка! Закладка не определена.**
10. Неисправности и защита ..... **Ошибка! Закладка не определена.**
11.Часто задаваемые вопросы и решения 26
12. Утилизация ..... **Ошибка! Закладка не определена.**
13. Стандарты сертификации ..... **Ошибка! Закладка не определена.**

1. ⚠ Предупреждения и важные указания по технике безопасности

Перед установкой **обязательно прочитайте и соблюдайте все указания**.
Всегда изучайте данное руководство и соблюдайте все требования безопасности перед установкой или использованием устройства. Храните руководство в надёжном и доступном месте.

1.1 Меры безопасности при установке и эксплуатации

При установке и использовании данного оборудования соблюдайте следующие правила безопасности:

- Перед использованием проверьте **противоток, контроллер и кабели** на наличие повреждений или износа. При обнаружении неисправностей прекратите использование изделия и обратитесь к продавцу для ремонта или замены.
- **Не используйте контроллер**, не понимая полностью возможные последствия неправильной эксплуатации.
- Перед включением питания убедитесь, что **вблизи входного и выходного отверстий устройства никого нет**.
- Не размещайте **хрупкие предметы** рядом с противотоком.
- Во избежание повреждения оборудования и для обеспечения личной безопасности **не допускается оказывать нагрузку на устройство**, включая сидение, вставание верхом, наступание и другие опасные действия.
- Рекомендуется, чтобы пловцы **использовали плавательные шапочки и очки** во время работы устройства.
- Перед использованием проконсультируйтесь с врачом, если вы чувствуете недомогание. При появлении **боли или сдавленности в груди, одышки или головокружения** немедленно прекратите тренировку.
- **Запрещается нырять** вблизи противотока во избежание несчастных случаев.
- Перед включением убедитесь, что **вокруг устройства нет препятствий**, и он **полностью погружён в воду**.
- Устройство должно подключаться через **устройство защитного отключения (УЗО)** с номинальным током утечки не более **30 мА**. Перед каждым использованием убедитесь, что УЗО работает исправно.
- При длительном перерыве в эксплуатации **отключайте устройство от электропитания**.

- ⚠ Не вставляйте посторонние предметы в выходное отверстие переднего дефлектора.

- ⚠ ОПАСНО: Не прикрепляйте посторонние предметы, такие как листья, куски бумаги, мусорные пакеты и другие покрытия, к выходному отверстию корпуса дефлектора.

- ⚠ ОПАСНО: Не запускайте устройство, если в бассейне есть лед.

- ⚠ Прекратите использование этого продукта, если температура тела пользователя значительно выше нормы, что может привести к серьезным последствиям, включая потерю сознания и риск утопления..

•  Не погружайте штекер кабеля в воду и не подключайте/не отключайте штекер контроллера и штекер кабеля влажными руками.

•  При проведении технического обслуживания или капитального ремонта, контроллер должен быть обязательно отключен для обеспечения безопасности установщика и предотвращения электрических аварий или повреждений оборудования.

•  ОПАСНО: Не скручивайте кабель при установке, чтобы избежать перегрева и потенциальных угроз безопасности.

1.2 Безопасность детей:

• Не позволяйте детям использовать этот продукт без присмотра взрослых.

• Убедитесь, что дети находятся под пристальным наблюдением в течение всего времени использования продукта.

•  ОПАСНО: Пульт дистанционного управления предназначен только для взрослых и должен храниться вдали от детей.

1.3 Ограничения на использование:

• Люди с ограниченными физическими, сенсорными или умственными способностями не должны использовать этот продукт без присмотра квалифицированного персонала.

• Этот продукт не должен использоваться после употребления алкоголя, наркотиков или медикаментов, которые влияют на реакцию.

2. Рекомендуемая среда для установки

• Рабочая температура окружающей среды для контроллера: от 0℃ до 43℃ (установить в сухом и не конденсирующем помещении, избегать воздействия прямых солнечных лучей и дождя).

• Рекомендуемая глубина установки (центр устройства от поверхности воды): 250~350 мм (необходимо убедиться, что устройство полностью погружено в воду).

• Рабочая температура воды для Jet: от +5℃ до +40℃.

Пользователь SwimJet несет ответственность за создание соответствующих условий для обеспечения оптимального срока службы продукта. Для соблюдения условий гарантии мы используем только наиболее подходящую качественную воду для бассейнов.

Для качества воды в бассейне требуются следующие параметры:

• Уровень pH: 7.0-7.8

• Хлор: ≤0.5 мг/л

• Свободный хлор: от 0.3 мг/л до 2.0 мг/л

• Циануровая кислота: ≤100 мг/л

• Концентрация соли: ≤0.4% (4000 ppm)

• Содержание металлов:≈0 мг/л

• Карбонатная жесткость :≥2◦dH

• Озон (O3): 0 мг/л

• Общие хлориты и хлорамин: ≤30 мг/л

• Потенциал окислительно-восстановительный (ORP): ≥700 мВ

Использование не по назначению:

• Не предназначено для использования в потенциально взрывоопасных зонах.

• Не подходит для агрессивных сред (газы, кислоты, пары, вещества, масла).

• Не предназначено для сточных вод..

3. Спецификация

Технические параметры серии AquaViva Swim Jet M:			
Модель	M120	M180	M230
Напряжение питания	230	230	230
Частота	50~60	50~60	50~60
Входная мощность	500	800	1200
Макс. входной ток	2.3	3.5	5.6
Макс. расход воды	120	180	230
Макс. скорость выхода воды	2.8	3.3	4.0

4. Комплектация и схема

4.1 Комплектация

Номер	**Описание**	**Количество**
①	Противоток	1
②	Контроллер	1
③	Закладная	1

④	Передняя проволочная панель (длинная/короткая, опционально)	1
⑤	Верхняя проводная панель (длинная/средняя/короткая, по выбору)	1
⑥	Амортизирующая подкладка φ30x15 EPDM	4
⑦	Трубка для расширения M8x40 PA66	6
⑧	Саморез M5x40	6
⑨	Винт с потайной головкой M4x12 316L	4
⑩	Крыльчатый болт M6x20 316L	2
⑪	Плоская шайба ф16хф8х1.5 316L	3
⑫	Амортизирующая подкладка ф30х1.5 EPDM	4
⑬	Амортизирующая подкладка ф30х5 EPDM	4
⑭	Саморез TA5x25	4
⑮	Универсальная опора D50 M8x20	1

4.2 Схема

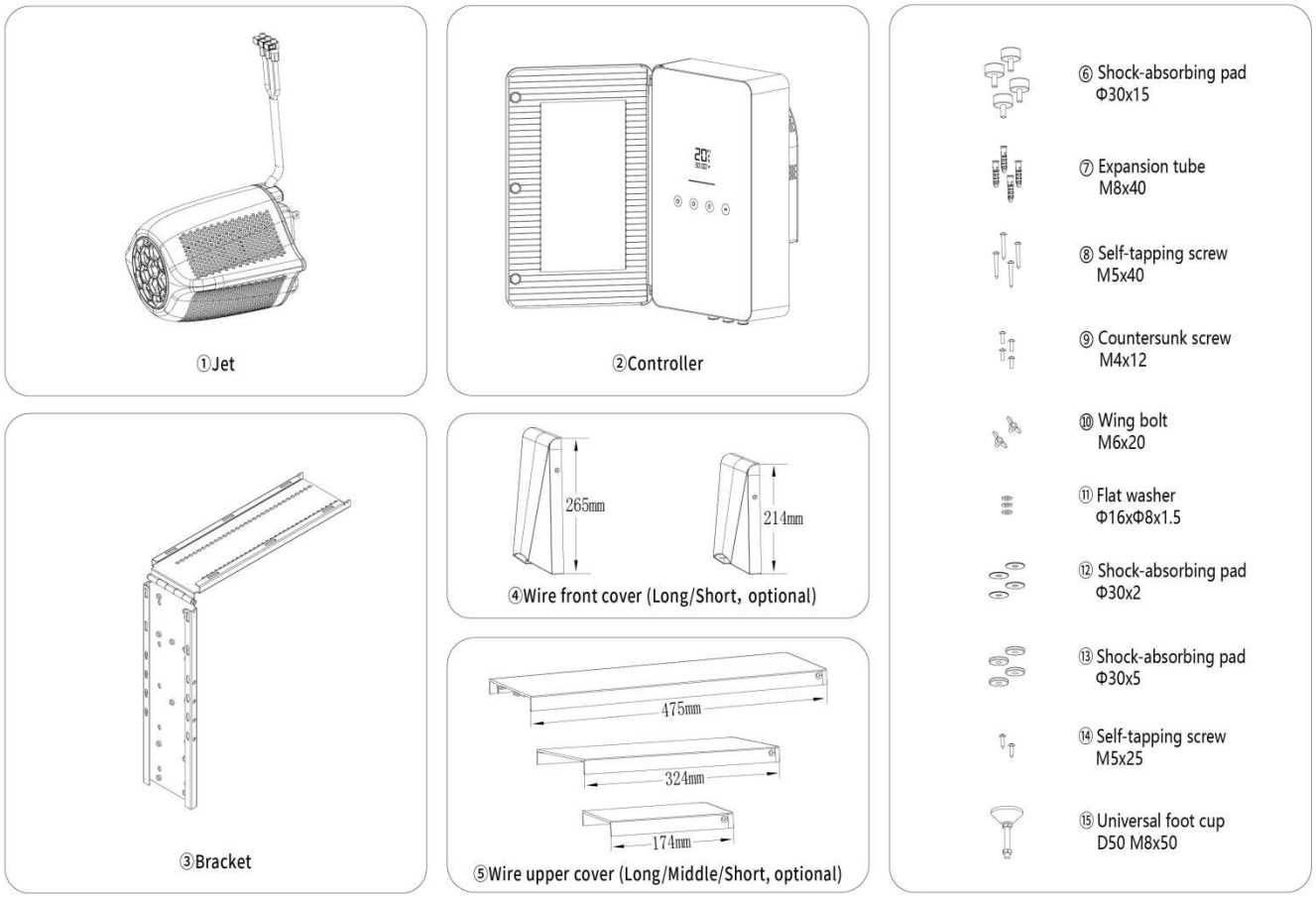

5. Процесс установки

5.1 Схема конструкции

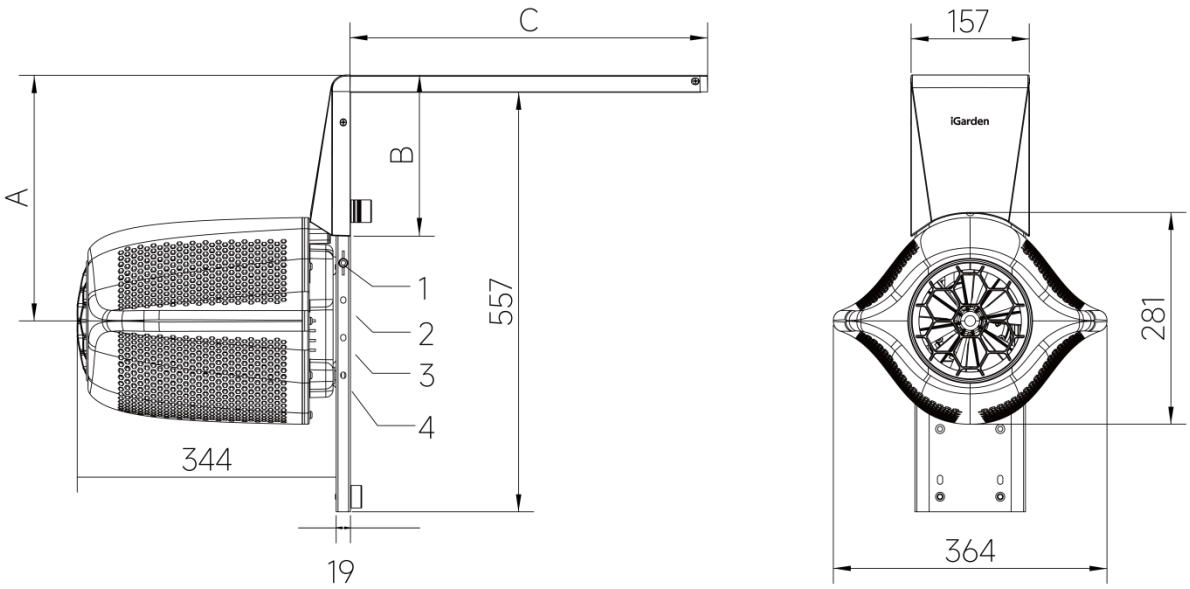

В зависимости от расстояния от центра устройства до края бассейна, можно выбрать различные типы передних крышек кабеля, как показано в следующей таблице:

Позиция подвески устройства	Расстояние от центра устройства до края бассейна (мм)	Длина проводной передней панели B (мм)	Длина верхней проводной панели C (мм)
1	305	214	475/324/174
2	355	265	475/324/174
3	405	265	475/324/174
4	455	265	475/324/174

Примечание: Выбирайте верхнюю проводную панель (C) в зависимости от длины бортика бассейна.

5.2 Схема конструкции контроллера

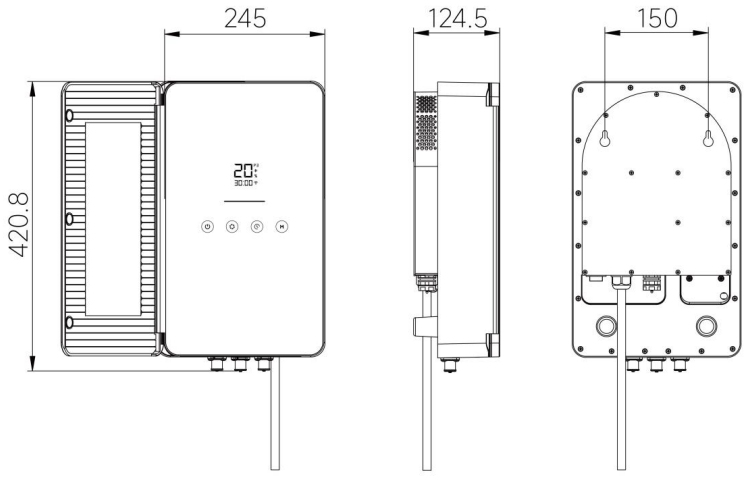

Предосторожности при установке контроллера:

⚠ ОПАСНО: Убедитесь, что контроллер выключен перед установкой, чтобы избежать травм от случайного включения:

• Убедитесь, что контроллер установлен на расстоянии не менее 3 метров от края бассейна и в хорошо вентилируемом, сухом, не конденсирующем месте, защищенном от прямого воздействия дождя и брызг воды из бассейна.

• Для контроллера, установленного на улице, рекомендуется добавить дополнительные защитные экраны.

• Для обеспечения достаточного теплоотведения оставьте пространство не менее 30 см вокруг устройства.

.

5.3 Схема инструкции по установке

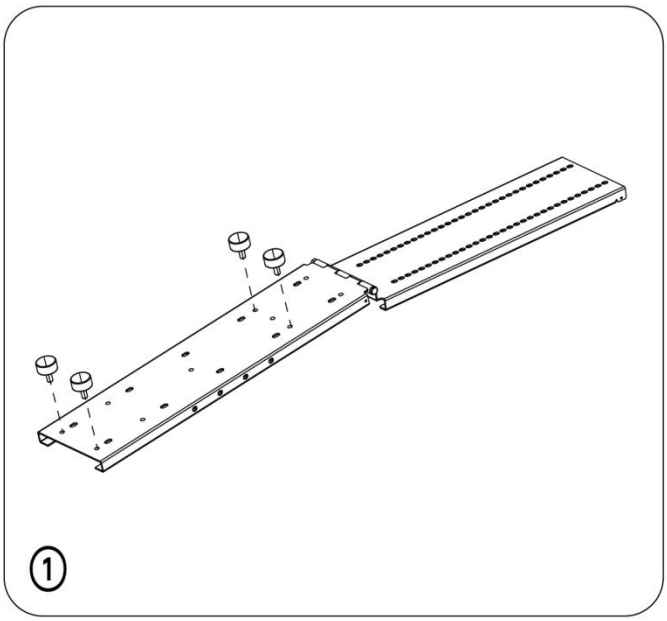

① Установите 4 амортизирующие подкладки φ30x15 EPDM на заднюю часть закладной.

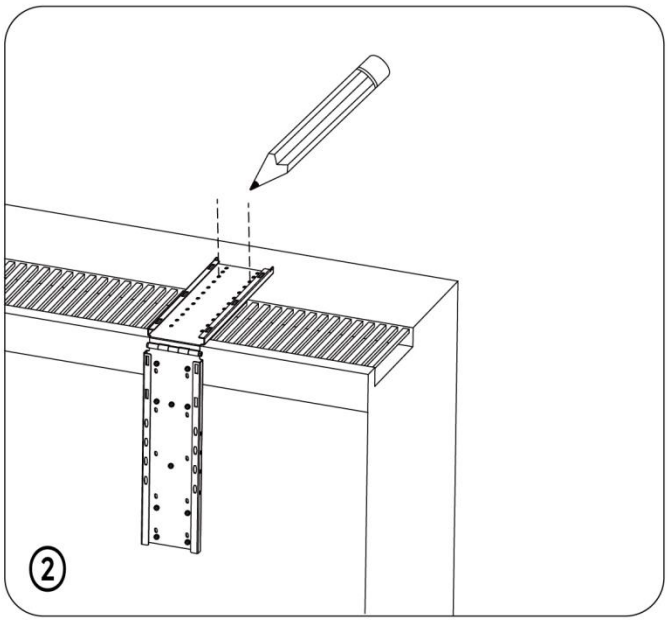

② Положите закладную на монтажную поверхность и отметьте расположение монтажных отверстий.

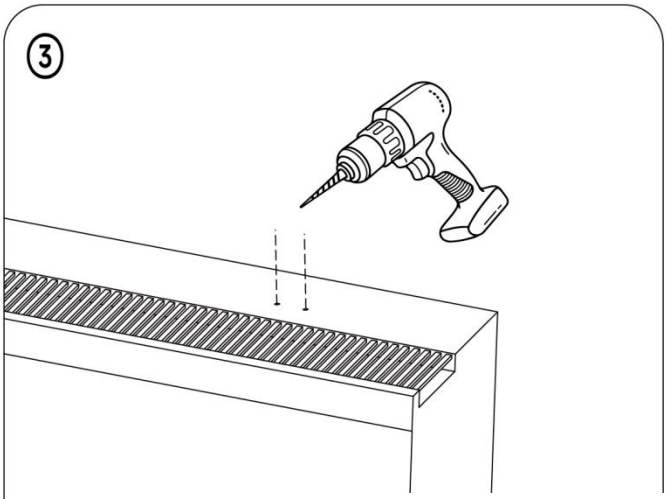

③Просверлите отверстия согласно отмеченным местам для установки, рекомендуемый диаметр сверла — 8 мм, глубина отверстия — 45 мм. Осторожно избегайте попадания в электрические провода, газовые трубы и водопроводы, чтобы

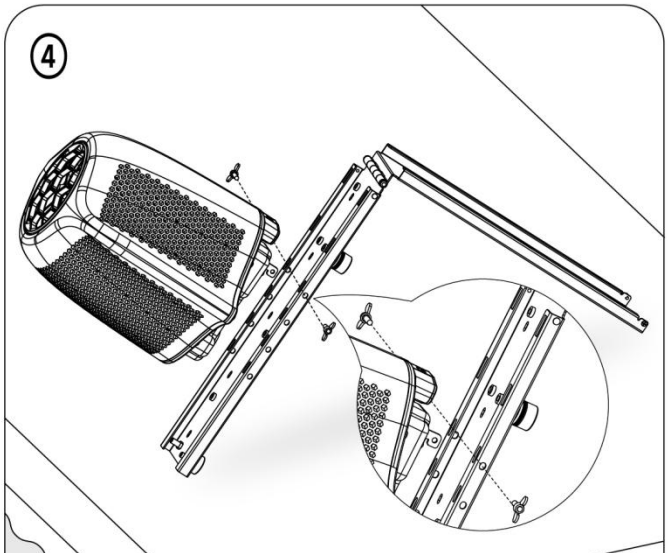

④Установите крючки, выровняв их с отверстиями в закладной. Затяните крыльчатые болты, чтобы зафиксировать устройство.

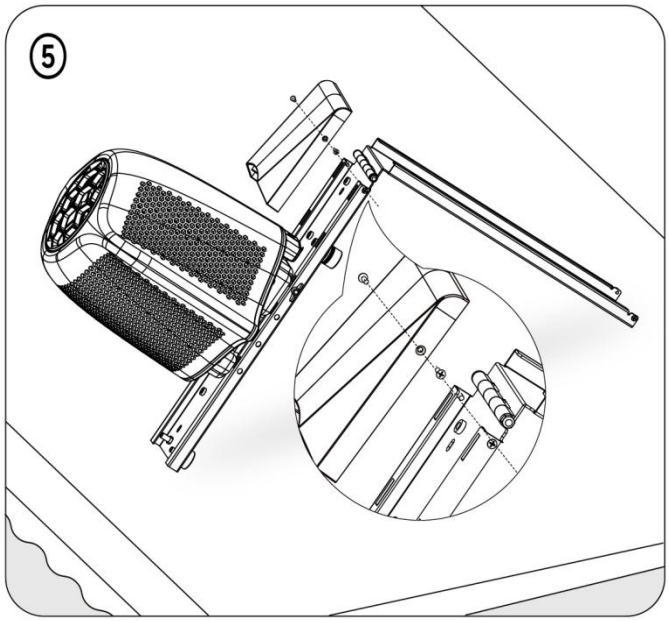

⑤В зависимости от высоты от поверхности воды до уровня бортика выберите подходящую проводную переднюю панель для установки и используйте винты с потайной головкой M4 для фиксации.

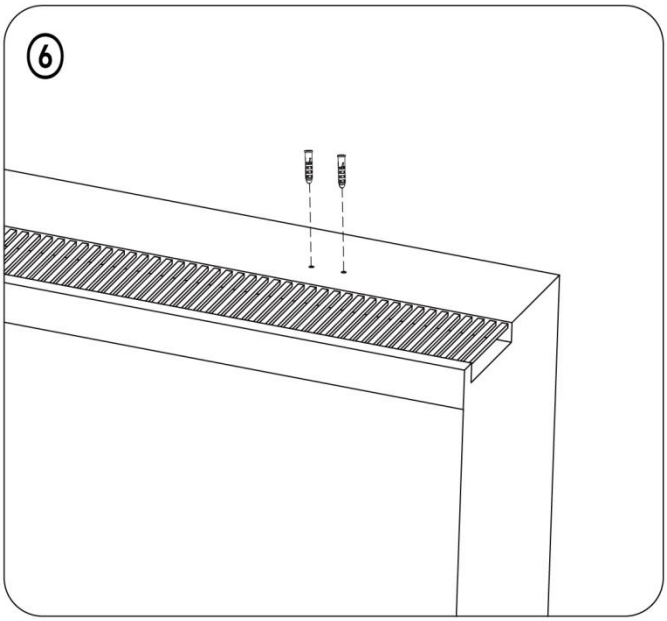

⑥Установите расширительную трубку M8x40.

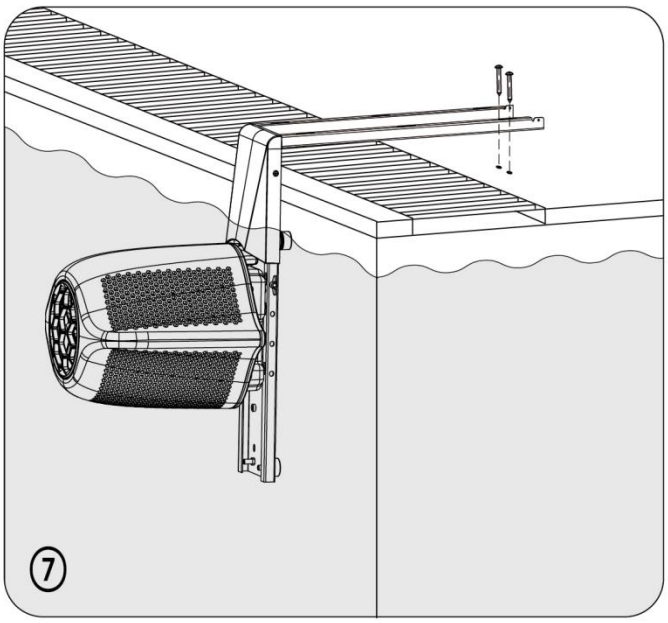

⑦ Поместите устройство в воду, выровняйте отверстия закладной с отверстиями расширительной трубки, затем затяните саморезы и расширительную трубку для фиксации сборки закладной.

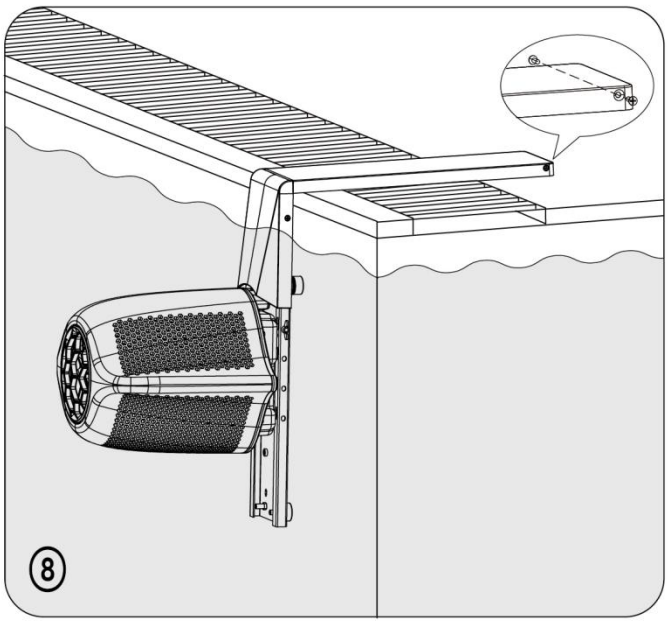

⑧ Вставьте крючок верхней крышки кабеля в соответствующее отверстие закладной и сдвигайте его вперед, чтобы зафиксировать переднюю панель. Закрепите ее винтами с потайной головкой M4..

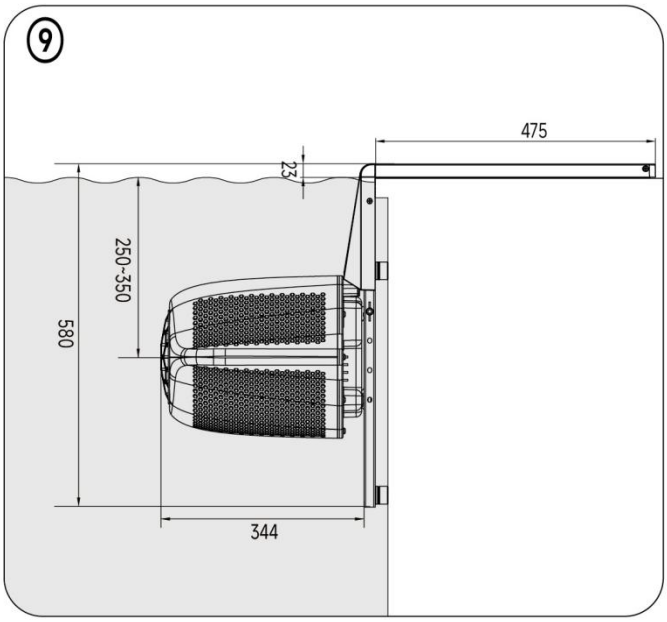

⑨Убедитесь, что глубина установки составляет от 250 до 350 мм от поверхности воды до центра устройства, чтобы обеспечить наилучшие условия для плавания.

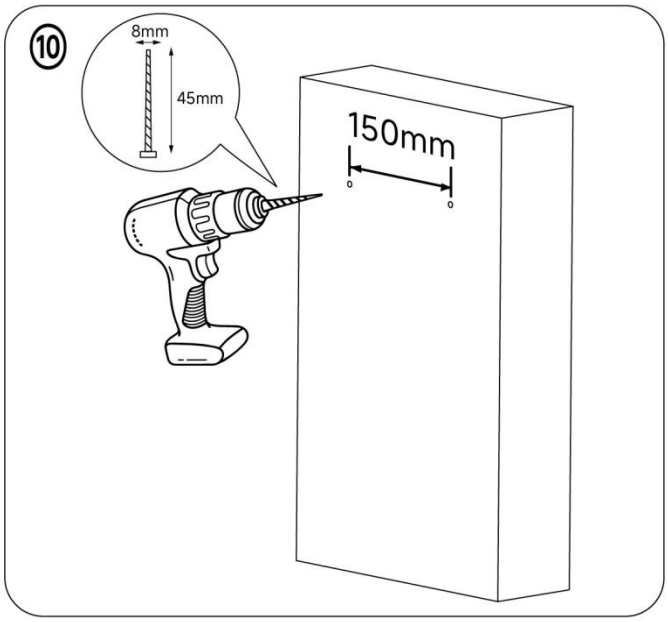

⑩ Просверлите 2 отверстия по горизонтали в стене на расстоянии 150 мм друг от друга, рекомендуемый диаметр сверла — 8 мм, глубина отверстий — 45 мм.

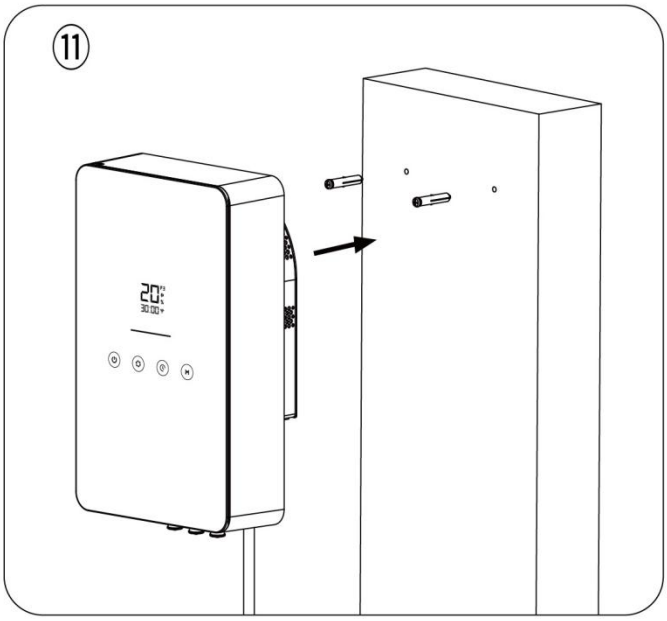

⑪После завершения установки саморезов, вы можете выровнять контроллер с отверстиями и повесить его. Обратите внимание на направление установки, чтобы убедиться, что разъемы для кабелей находятся снизу.

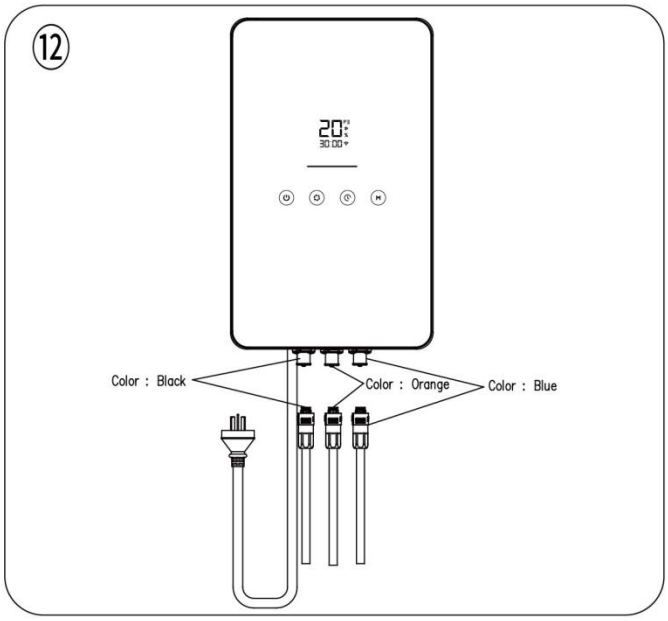

⑫ Кабель устройства и разъем контроллера подключаются согласно соответствующим цветам: черный / оранжевый / синий.

5.4 Инструкция по установке закладной

В зависимости от стены бассейна, следуйте приведённым ниже шагам:

5.4.1 Стены бассейна без наклона

Верхний край борта бассейна ≤ 15 мм:

• Установите Ф30Х15 ⑥ амортизирующие прокладки на задней стороне крепежной сборки.

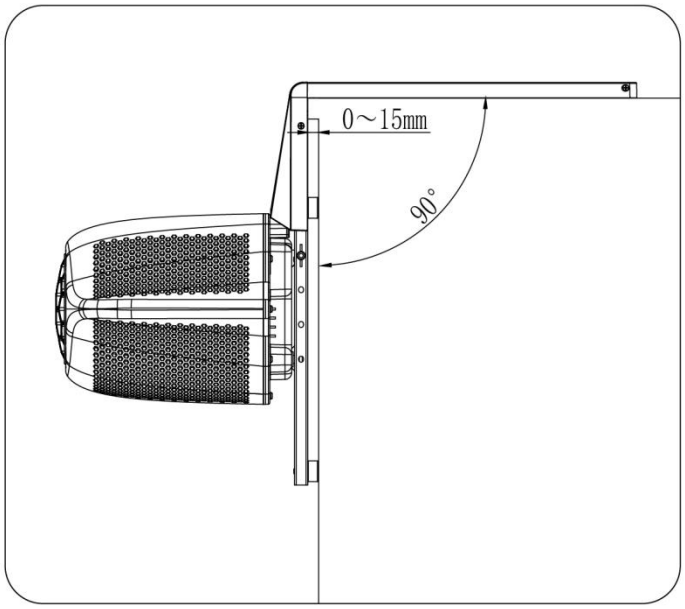

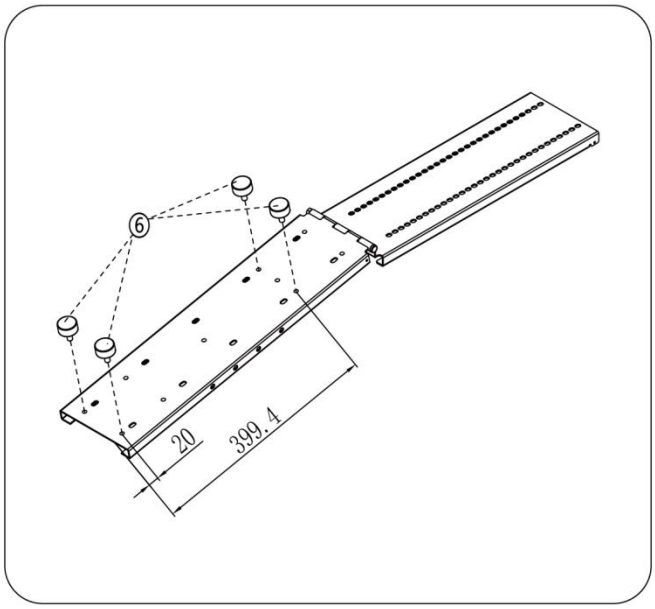

• Если стена бассейна имеет небольшой наклон (≤2°), установите амортизирующую прокладку ⑫ Ф30х1.5 и а мортизирующую прокладку ⑬ Ф30х5 на амортизирующую прокладку ⑥, как показано на изображении.

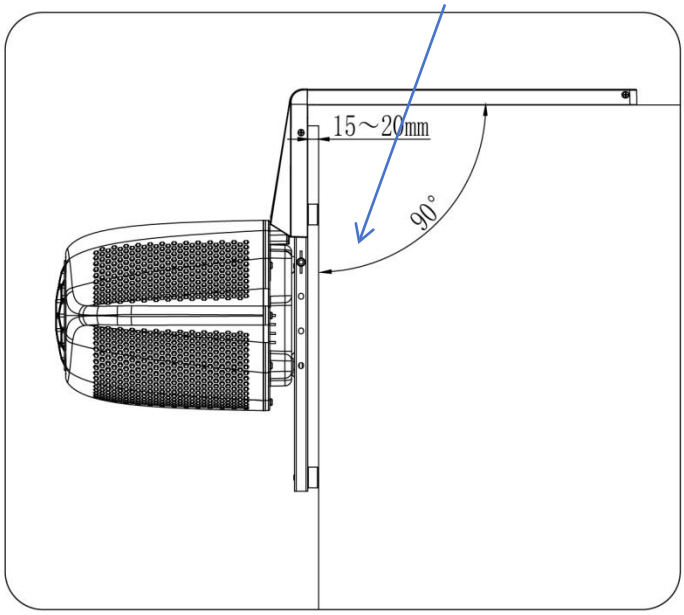

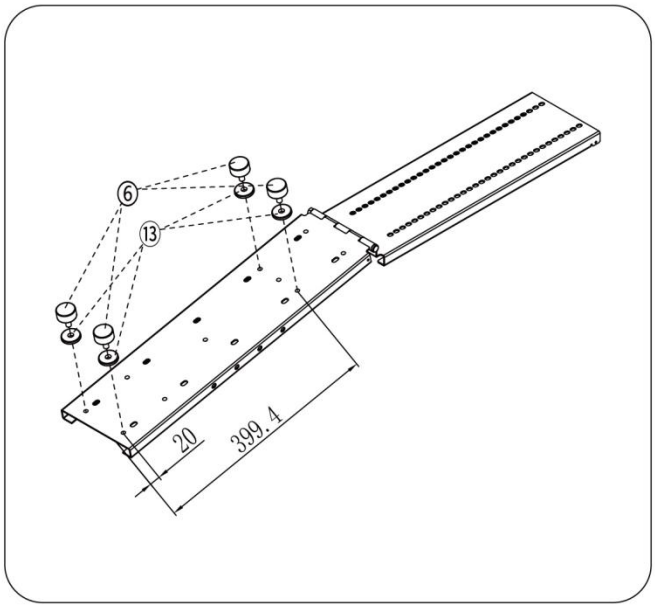

15 мм < Верхний край борта бассейна ≤ 20 мм:

- Установите амортизирующую прокладку ⑥ Ф30x15 и амортизирующую прокладку ⑬ Ф30x5 одновременно.

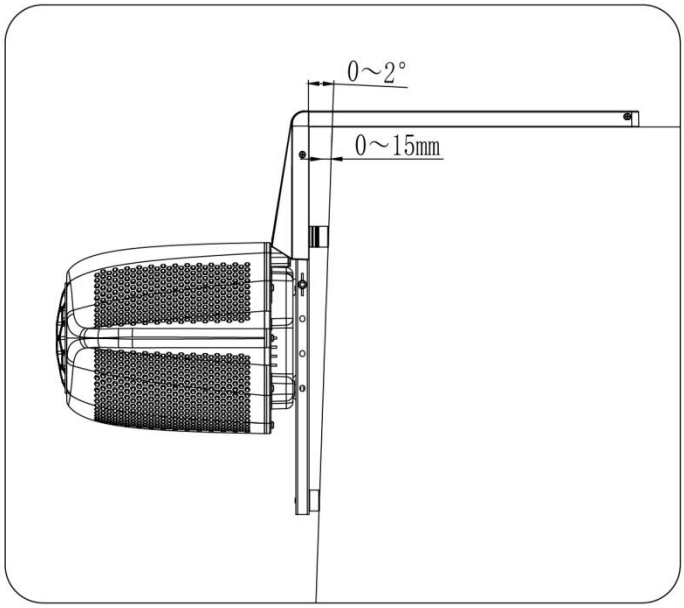

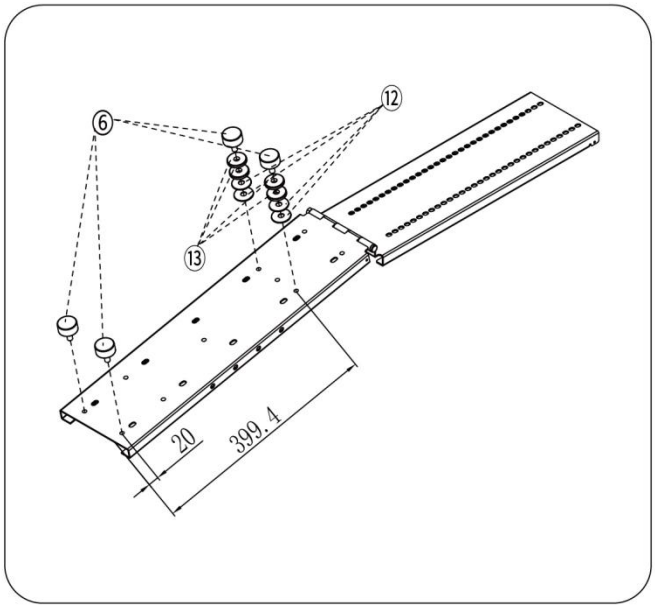

5.4.2 Стены бассейна с большим наклоном (2° ≤ наклон ≤ 7°)

Используйте комбинацию амортизирующих прокладок ⑥ и универсальных опор ⑮ для установки:

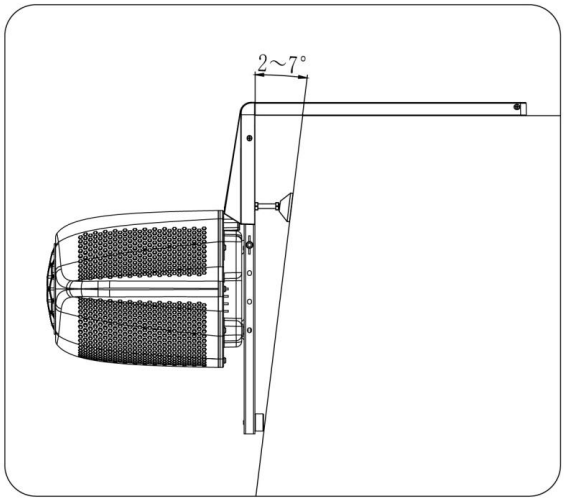

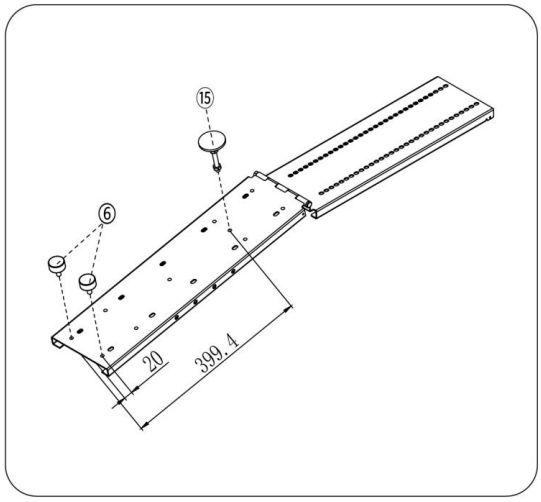

6. Как использовать противоток

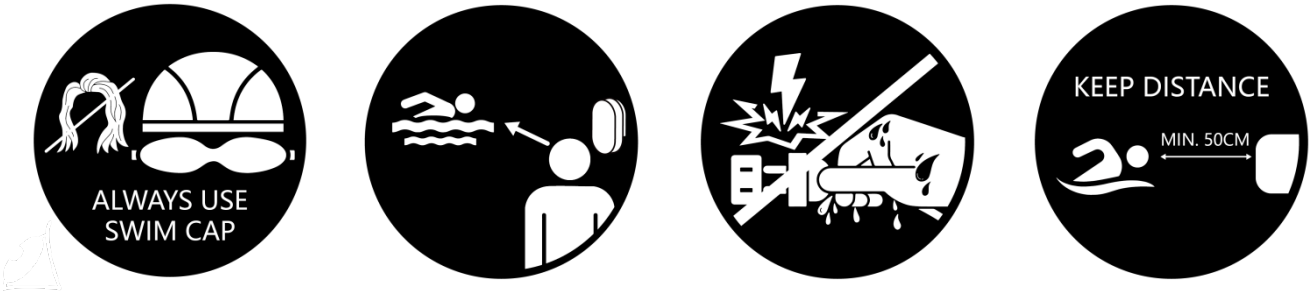

6.1 Изучите перед использованием

a. Проверьте источник питания и соединения;

• Убедитесь, что питание отключено.

• Проверьте кабели: убедитесь, что все кабели подключены правильно и не повреждены или изношены. В случае повреждения не используйте изделие и обратитесь к агенту для ремонта.

b. Проверьте устройство и состояние бассейна

• Убедитесь, что устройство полностью погружено в воду.

• Удалите препятствия: проверьте, чтобы в бассейне не было препятствий, особенно рядом с устройством, чтобы избежать помех в работе оборудования.

c. Проверка безопасности

• Защита от утечек тока: Убедитесь, что устройство защитного отключения (УЗО) работает исправно.

• Носите шапочку для плавания и очки.

d. Подготовка к эксплуатации

• Проверка перед запуском: Перед включением убедитесь, что рядом с устройством нет людей; внимательно следите за установкой во время её запуска.

• Панель управления: Проверьте панель управления на наличие повреждений или ослабленных кабелей.

e. Советы по использованию:

• ⚠ ОПАСНО: Не втыкайте и не вынимайте шнур питания мокрыми руками, чтобы избежать поражения электрическим током.

• Соблюдайте безопасное расстояние: поддерживайте безопасное расстояние не менее 50 см от устройства во время работы.

f. После подтверждения вышеуказанных мер безопасности пользователь может включить питание

6.2 Описание сенсорных кнопок

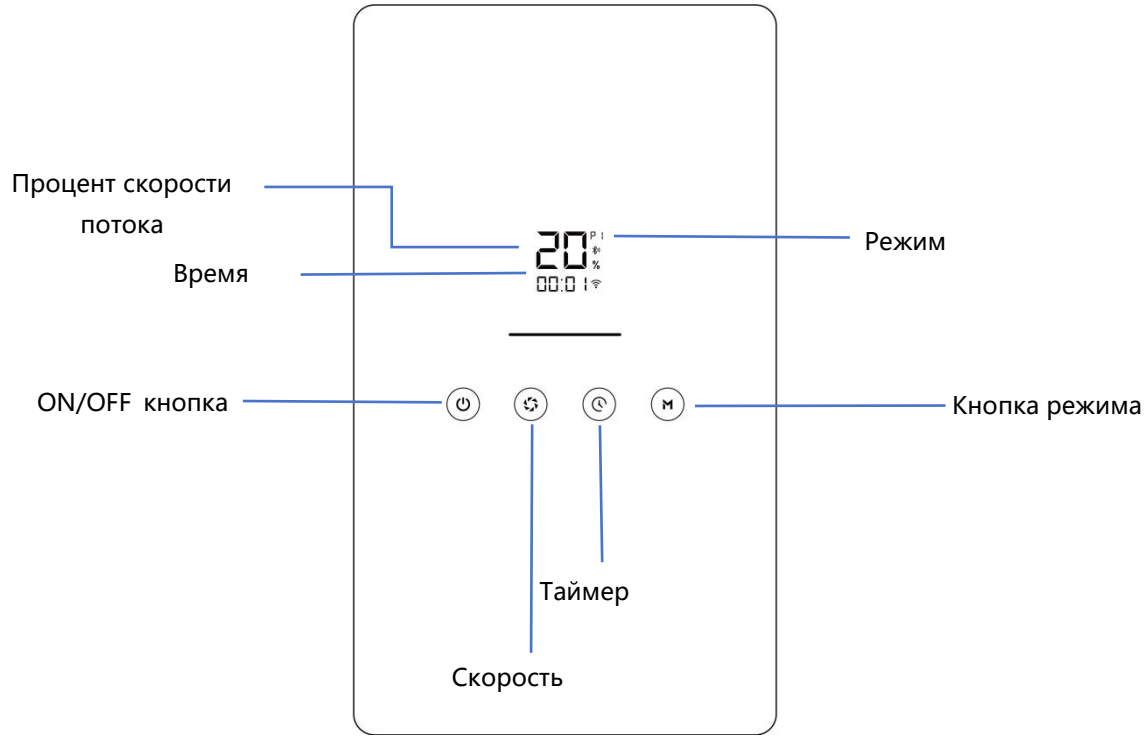

	Функция	Описание
ON/OFF	1、Включение питания	После подключения к источнику питания нажмите и удерживайте кнопку ВКЛ/ВЫКЛ в течение 2 секунд, чтобы включить устройство. При запуске устройство автоматически переходит в свободный режим.
	2、Выключение	Удерживайте кнопку в течение 2 секунд, чтобы выключить устройство. Перед отключением будет сохранена запомненная скорость потока, которая будет использована по умолчанию при следующем включении устройства.
	3、Пауза	Кратковременное нажатие приостанавливает работу текущего режима. Если в режиме паузы не выполняются действия в течение 30 минут, система автоматически отключится..
	4、Возобновление	Кратковременное нажатие в режиме паузы возобновляет работу в состоянии, активном до паузы.
РЕЖИМ	1、Переключение режима	Нажмите, чтобы переключаться между режимами: Свободный режим (P0), Тренировочные режимы (P1–P4) и Режим серфинга (P5).
ТАЙМЕР	1、Вход	Кратковременное нажатие для входа в режим таймера.
	2、Настройка разных таймеров	Нажмите кнопку TIMER для настройки таймера. Доступно шесть вариантов: 15 мин, 30 мин, 45 мин, 60 мин, 75 мин, 90 мин..

СКОРОСТЬ 	1、Настройка	Нажмите кнопку SPEED для переключения скорости потока. Доступно пять уровней: 20%, 40%, 60%, 80%, 100%.

6.3 Описание режимов

6.3.1 Введение в режимы

Тип режима	P0 (Свободный режим)	P1 (Начальный уровень)	P2 (Средний уровень)	P3 (Продвинутый уровень)	P4 (Выносливый)	P5(Сёрфинг)
Длительность	О пционально	15 минут	20 минут	25 минут	30 минут	Опционально
Процент диапазона скорости	20% - 100%	20% - 35%	45% - 70%	70% - 85%	45% - 65%	30% - 100%
Скорость моделей	M230: 1.4m/s~4.0m/s M180: 1.4m/s~3.3m/s M120: 1.4m/s~2.8m/s	M230: 1.4m/s~1.9m/s M180: 1.4m/s~1.8m/s M120: 1.4m/s~1.7m/s	M230: 2.3m/s~3.0m/s M180: 2.0m/s~2.6m/s M120: 1.9m/s~2.3m/s	M230: 3.0m/s~3.5m/s M180: 2.6m/s~3.0m/s M120: 2.3m/s~2.5m/s	M230: 2.3m/s~2.9m/s M180: 2.0m/s~2.5m/s M120: 1.9m/s~2.2m/s	M230: 1.7m/s~4.0m/s M180: 1.7m/s~3.3m/s M120: 1.6m/s~2.8m/s
Особенности	Поддерживается ручная настройка уровней скорости потока (20%, 40%, 60%, 80%, 100%) без ограничения по времени, подходит для ежедневного отдыха или технической тренировки.	Низкая скорость с колебаниями и периодическими изменениями потока, подходит для начинающих и восстановительных тренировок.	Скорость потока поддерживается на среднем уровне с периодическими изменениями, в диапазоне от 45% до 70%, с более выраженной сменой сильных и слабых волн..	Скорость потока постоянно находится на высоком уровне с периодическими изменениями, в диапазоне от 70% до 85%, с более сильными волнами.	Тренировка выносливости, с акцентом на непрерывность плавательной нагрузки..	Скорость потока быстро переключается, имитируя реальный опыт серфинга.

Примечание: В режиме серфинга поток воды меняется с высокой скоростью и обладает определённой силой воздействия. Рекомендуется использовать подходящее плавательное снаряжение, такое как надувные кольца, плавательные рукава, спинные поплавки и т. д., а также надевать плавательную шапочку и очки для обеспечения безопасности.

6.3.2 Скорость потока в режимах

Противоток имеет 5 режимов: свободный режим (P0), тренировочные режимы (P1, P2, P3, P4) и режим серфинга (P5). Переключаться между режимами можно нажатием кнопки има. " ".

P0(Свободный):

Длительность	Опционально
Скорость инвертора	20%,40%,60%,80%,100%

P1(Начальный):

Длительность	0-2 мин	3-5 мин	6 мин	7-9 мин	10 мин	11-13 мин	14-15 мин
Скорость инвертора	20%	30%	20%	35%	20%	30%	20%

P2(Средний):

Длительность	0-3 мин	4-6 мин	7-8 мин	9-12 мин	13 мин	14-17 мин	18-20 мин
Скорость инвертора	45%	55%	45%	70%	45%	55%	45%

P3(Продвинутый):

Длительность	0-5 мин	6-9 мин	10 мин	11-14 мин	15 мин	16-20 мин	21-25 мин
Скорость инвертора	70%	80%	70%	85%	70%	80%	70%

P4(Выносливый):

Длительность	0-7 мин	8-24 мин	25-30 мин
Скорость инвертор	45%	65%	45%

P5 (Сёрфинг):

Длительность	Опционально

Скорость инвертора	Сёрфинговая волна

6.4 Настройка скорости

Нажмите на кнопку " " для последовательного переключения скорости (20% / 40% / 60% / 80% / 100%) в тренировочных режимах P1–P4 4, нажмите на кнопку " " можно изменять скорость, но это действует только на текущий период времени и не влияет на всю тренировочную программу. Примечание: в режиме серфинга скорость изменить нельзя.

6.5 Настройка таймера

Нажмите на таймер " " для входа в режим настройки, нажмите кнопку снова, чтобы выбрать время тренировки (15/30/45/60/75/90 минут), а также можно выбрать один из 5 уровней скорости потока (20% / 40% / 60% / 80% / 100%). Режим таймера автоматически запускается через 3 секунды бездействия, и начнётся обратный отсчёт времени. По завершении отсчёта времени текущая скорость и продолжительность работы будут мигать, после чего устройство перейдёт в свободный режим. Скорость можно регулировать в любое время во время работы в режиме таймера.

7. Как пользоваться пультом дистанционного управления (опционально)

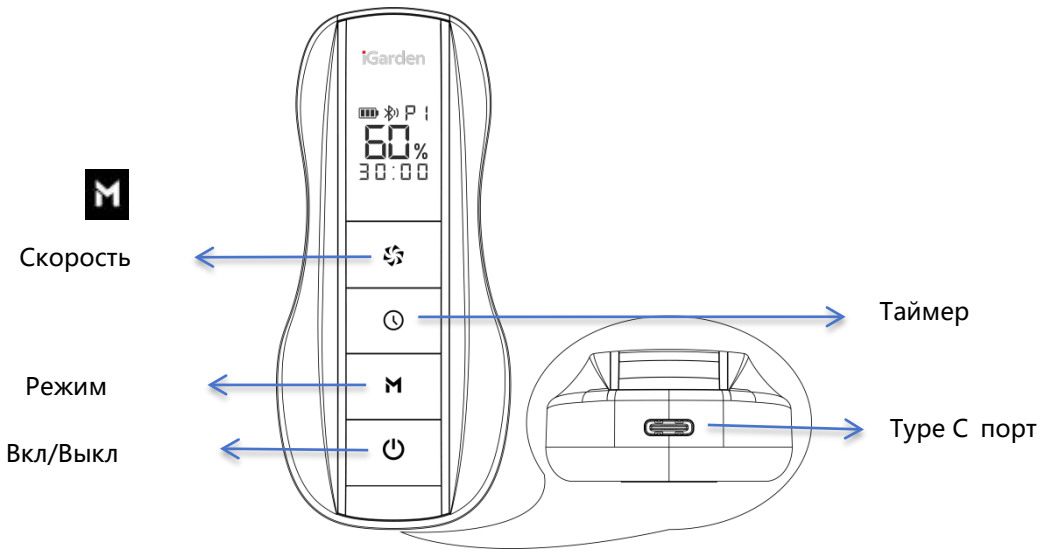

7.1 Включение

7.1.1 Порядок работы

• В выключенном состоянии нажмите и удерживайте кнопку Вкл/Выклв течение 2 секунд. Экран пульта

дистанционного управления загорится и отобразит информацию.

• После успешного сопряжения по Bluetooth экран синхронизируется и отображает информацию в реальном времени от контроллера (например, текущую интенсивность потока, время работы, текущий режим, состояние подключения по Bluetooth).

7.1.2 Размещение пульта дистанционного управления

• Пульт можно магнитно прикрепить к правой стороне контроллера или к верхней крышке проводов. В обоих местах есть специальные магнитные крепления, отмеченные наклейками для удобного определения и установки.

7.1.3 Устранение ошибок подключения по Bluetooth

• Если подключение по Bluetooth не удалось, экран зависнет на текущем интерфейсе, а значок Bluetooth будет быстро мигать, указывая на то, что устройство не может быть управляемо. В этом случае приблизьтесь к контроллеру (источнику сигнала) для автоматического повторного подключения по Bluetooth. После подключения информация интерфейса контроллера будет отображаться синхронно.

• При включении кнопки пульта дистанционного управления работают так же, как и на контроллере, а их информация остаётся синхронизированной в реальном времени.

7.1.4 Описание диапазона передачи

• Эффективный диапазон передачи Bluetooth между пультом дистанционного управления и контроллером составляет 20 метров (≤20 метров) в идеальных условиях без препятствий между пультом и контроллером. Фактический диапазон может быть меньше из-за препятствий или помех сигнала. Рекомендуется использовать устройства в зоне прямой видимости.

7.1.5 Защита от попадания воды / Обработка при попадании воды

• Обработка при попадании воды: если пульт упал в бассейн, извлеките его как можно быстрее и выполните следующие действия:

1. Стряхните воду: аккуратно встряхните пульт (открытой стороной вниз), чтобы удалить воду из портов и щелей.
2. Протрите поверхность: используйте сухую ткань, чтобы впитать влагу с корпуса, порта для зарядки.

Примечание: не включайте и не заряжайте устройство при наличии остаточной влаги, и не используйте сушку при высокой температуре.

7.2 Выключение

7.2.1 Порядок работы

• Нажмите и удерживайте кнопку Вкл/Выкл в течение 2 секунд, пока экран не погаснет.

• Если контроллер включён, выключение пульта дистанционного управления также приведёт к отключению контроллера.

7.3 Управление питанием

Индикатор состояния батареи имеет 3 деления. При низком заряде (осталось только одно деление) необходимо своевременно зарядить пульт.

a. Способ зарядки: используйте кабель Type-C для зарядки. Подключите один конец кабеля к порту зарядки пульта (внизу, прямо под пультом), а другой — к адаптеру питания. Убедитесь, что кабель надежно подключён.

b. Процесс зарядки: во время зарядки индикатор состояния батареи показывает процесс заряда. Когда батарея полностью заряжена, индикатор отобразит все деления.

c. Температура зарядки: не заряжайте в условиях высокой или низкой температуры. Диапазон температуры окружающей среды для зарядки: 0–45°C.

d. Время непрерывной зарядки: аккумулятор нельзя заряжать непрерывно более 24 часов.

7.4 Требования к хранению

Для обеспечения работоспособности и срока службы пульта храните его в следующих температурных условиях:
• **Краткосрочное хранение** (до 1 месяца): -20°C до 45°C.
• **Среднесрочное хранение** (до 3 месяцев): -20°C до 35°C.
• **Долгосрочное хранение** (до 1 года): -20°C до 25°C.

Примечание: если пульт хранится более 3 месяцев в заводском состоянии, рекомендуется зарядить его один раз. Уровень заряда можно поддерживать на 75% (2 деления), чтобы сохранить здоровье аккумулятора.

7.5 Повторное подключение по Bluetooth

Если вы заменяете пульт или контроллер, необходимо повторно их сопрячь в соответствии с приведёнными инструкциями:

• Перед установкой нового пульта убедитесь, что старый пульт находится за пределами зоны действия сигнала или очистите информацию о сопряжении старого пульта..

• Очистка информации о сопряжении старого пульта: при выключенном контроллере нажмите и удерживайте кнопку режима + кнопка таймера одновременно удерживая в течение 2 секунд, чтобы стереть информацию о сопряжении пульта.

Шаги сопряжения:

a. После включения блока питания нажмите и удерживайте кнопку Mode + кнопку Timer в течение 2 секунд, чтобы войти в режим Bluetooth-сопряжения.

b. Убедитесь, что пульт находится в пределах зоны действия (20 м).

c. На пульте нажмите и удерживайте кнопку Mode + кнопку Timer в течение 2 секунд, чтобы войти в режим сопряжения. Во время сопряжения значок Bluetooth медленно мигает. После успешного сопряжения значок горит постоянно. Если сопряжение не удается в течение 1 минуты, значок снова начинает быстро мигать.

• Если сопряжение не будет завершено в течение 1 минуты, значок Bluetooth вернется к быстрому миганию.

Совет: после сопряжения пульт будет автоматически подключаться к контроллеру при включении. Если подключение успешно, значок Bluetooth горит постоянно. Если подключение не удается, значок начнет быстро мигать.

Управление через приложение (опционально)

8.1 Скачать приложение

Найдите приложение "**iGarden**" в магазине приложений.

- **Пользователи Android:** вы можете найти и скачать приложение через магазин Google Play.
- **Пользователи iOS:** вы можете найти и скачать приложение через App Store.

8.2 Регистрация и вход в аккаунт

После загрузки вы можете зарегистрироваться и войти в аккаунт с помощью электронной почты или номера телефона.

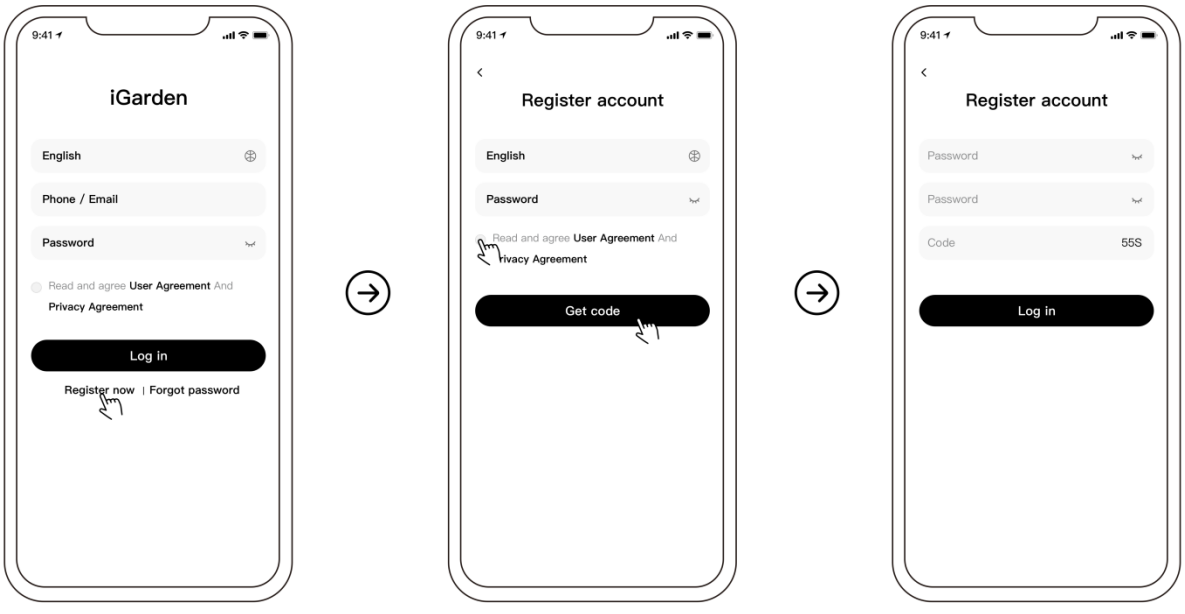

8.3 Добавление устройств и настройка сети

8.3.1 Режим сетевого подключения по Bluetooth

- После включения контроллера одновременно нажмите и удерживайте кнопки и примерно 2 секунды, пока значок Wi-Fi не начнет мигать, после чего устройство перейдет в сетевой режим.
- Откройте приложение iGarden и нажмите кнопку «Добавить устройство».
- Следуйте инструкциям в приложении для завершения подключения устройства, после чего ваше устройство появится в разделе «My Garden».

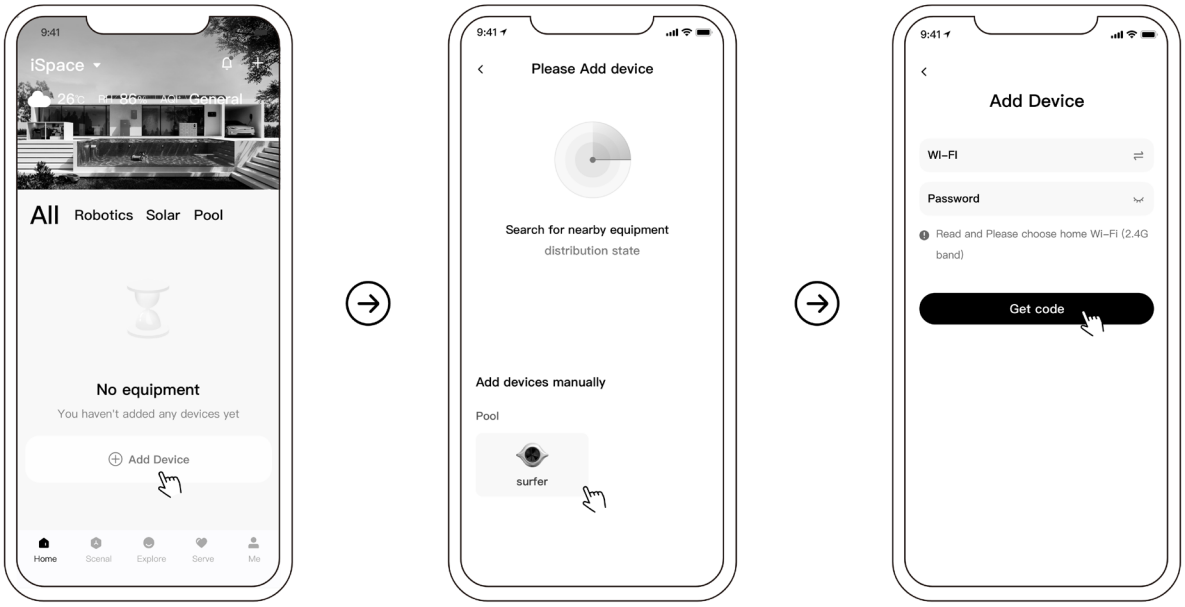



8.3.2 Режим сетевого подключения через WiFi Hotspot

Работа осуществляется так же, как в режиме Bluetooth: выберите режим «WiFi hotspot» и следуйте подсказкам для завершения подключения.

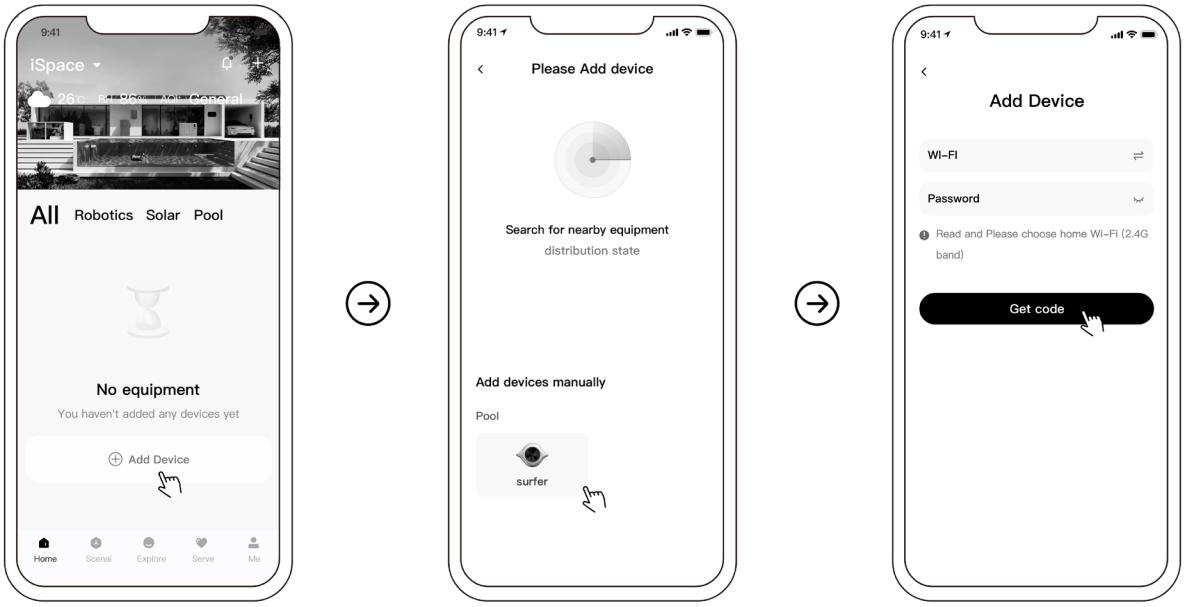

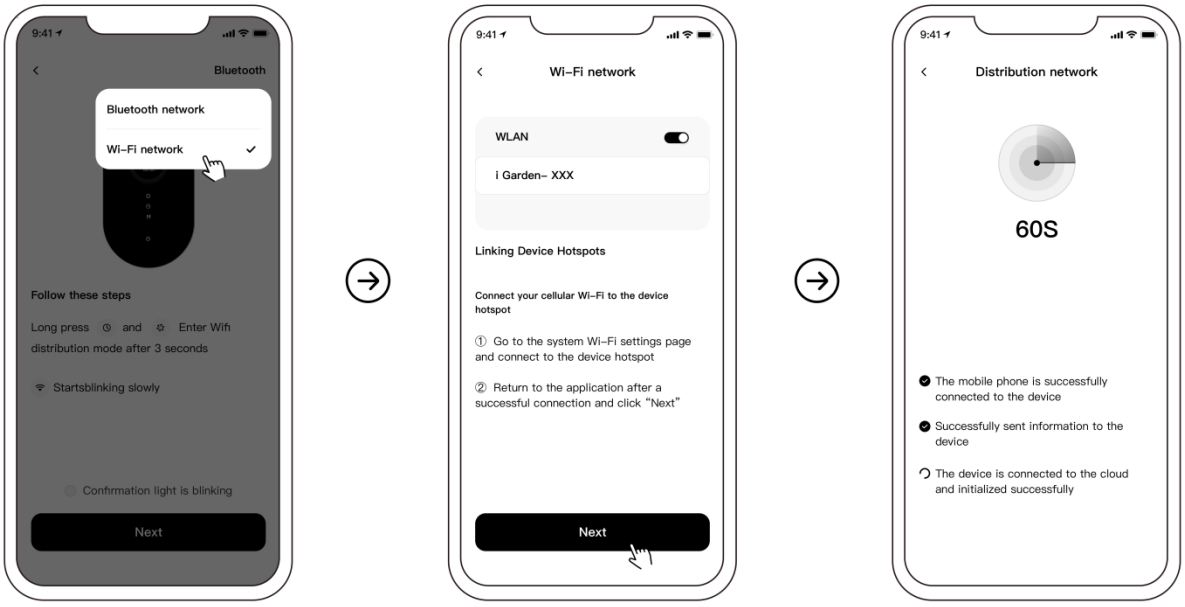

8.4 Функции интерфейса

8.4.1 Контроль

После нажатия на устройство для запуска оно по умолчанию перейдет в свободный режим. Страница управления выглядит следующим образом. Пользователи могут переключать режимы, регулировать скорость, устанавливать время и включать или выключать устройство.



8.4.2 Совместное использование устройств

В качестве менеджера iGarden вы можете предоставить доступ к устройству другим пользователям через страницу с деталями устройства.

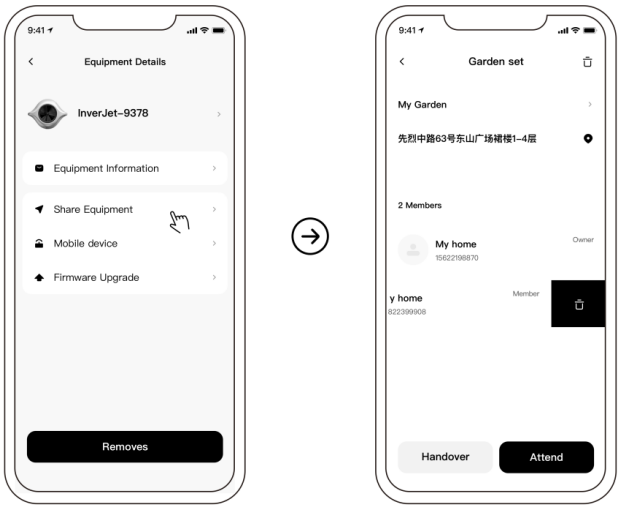

8.4.3 Сигнализация о неисправности

Во время использования продукта, если возникает неисправность устройства, название ошибки и её код будут отображаться на странице управления устройством или в центре сообщений. Если вы не можете устранить неисправность самостоятельно, обратитесь к дилеру для её устранения.

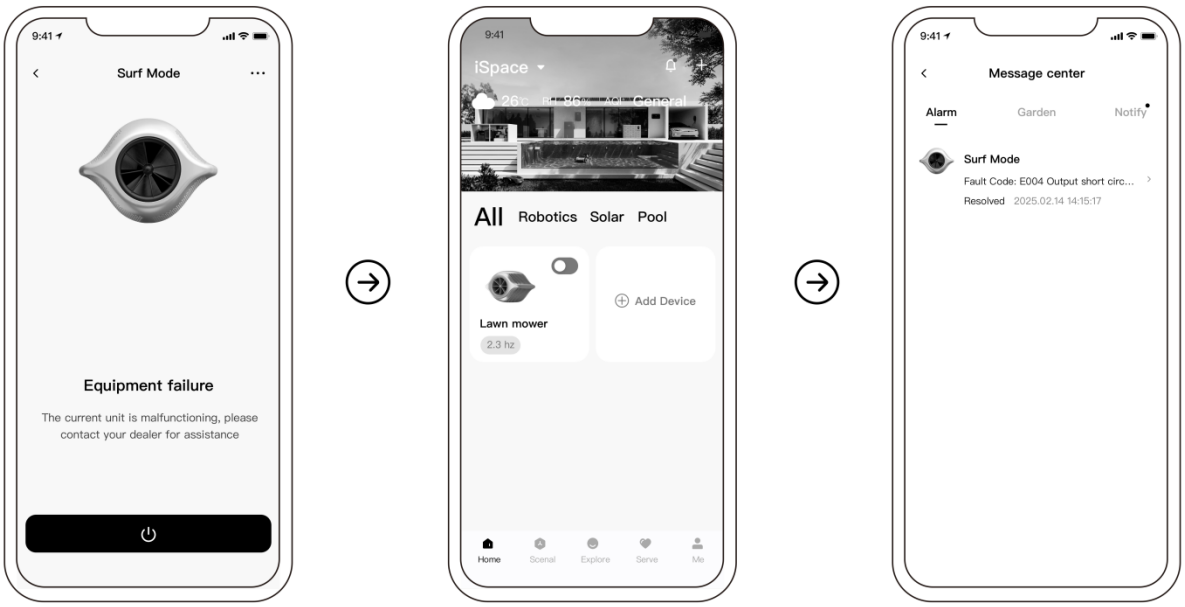

8. Уход за продуктом и его обслуживание

Если продукт не будет использоваться длительное время, снимите водомет (Jet) для хранения в помещении.

1. Выключите питание;
2. Отключите кабель питания;
3. Отключите управляющий кабель на дне контроллера;
4. Снимите водомет из бассейна и убедитесь, что он чистый и сухой;
5. Храните водомет в прохладном и сухом месте.

Особые меры предосторожности для зимнего хранения:

Зимой снизьте уровень воды в бассейне ниже устройства, чтобы устройство не находилось в воде.

⚠ ПРЕДУПРЖДЕНИЕ: При хранении кабельной вилки устройства её необходимо накрыть защитным чехлом и не оставлять открытой на воздухе.

9. Неисправности и защита

9.1 Обнаружение неисправностей

Возникновение неисправности: когда SwimJet обнаруживает неисправность (за исключением режимов снижения скорости), он автоматически отключается и отображает код ошибки.

Автоматическое восстановление: после отключения устройство через 30 секунд попытается восстановить работу. Если неисправность устранена, оно вернётся к состоянию до сбоя. Если ошибка возникает снова, устройство снова отключается и отображает код ошибки, продолжая попытки восстановления каждые 30 секунд до полного устранения проблемы.

• Блокировка при неисправности: если в течение одного часа происходит три неисправности, система блокирует состояние ошибки и отключает автоматическое восстановление. В этом случае требуется ручная перезагрузка питания специалистом. При возникновении нескольких неисправностей вы можете нажимать кнопки  и , чтобы переключаться между отображаемой информацией об ошибках. Если никаких действий не выполняется, экран будет автоматически переключать отображение каждые 5 секунд.

Схема отображения ошибок следующая: в правом верхнем углу экрана отображается общее количество ошибок, в правой центральной части — номер текущей ошибки, а в нижней части — код ошибки.

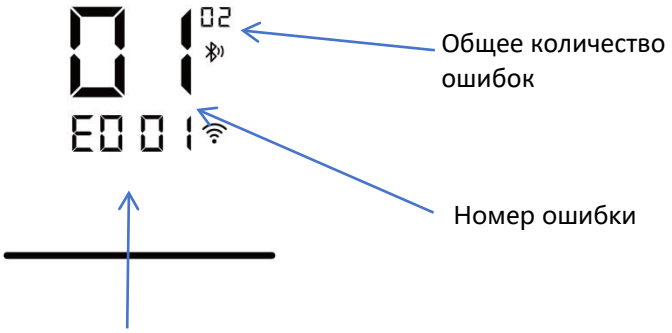

10.2 Список ошибок:

SN	Код	Описание	Причина
1	E0 01	Аномальное напряжение цепи питания	Эффективное значение напряжения цепи питания отклоняется от нормального рабочего диапазона (слишком низкое или слишком высокое)
2	E0 02	Ошибка превышения выходного тока	Пиковое значение тока устройства превышает установленное максимальное значение.
3	E0 03	Нарушение баланса выходного тока	Три выходных тока не сбалансированы.
4	E0 04	Короткое замыкание на выходе	Выходные провода (провода от блока до устройства) замкнуты на короткое замыкание или через них проходит слишком высокий ток.
5	E0 05	Фазы выходного сигнала не совпадают	Плохой контакт выходных проводов или проблемы во внутренней проводке
6	E0 06	Плохой контакт выходных проводов или проблемы во внутренней проводке	Двигатель зацепился или заблокирован посторонними предметами и не может вращаться.

7	E0 07	Двигатель не полностью погружен в воду	Двигатель не полностью погружен в воду, и через 30 секунд работы он отключается из-за ошибки.
8	E1 01	Перегрев MOS-транзистора	Температура MOS-транзистора на плате драйвера слишком высокая.
9	E1 02	Высокая температура контроллера	Внутренняя температура контроллера слишком высокая.
10	E2 01	Неисправность датчика температуры	Датчик температуры на плате драйвера или цепь датчика температуры на панели дисплея повреждены.
11	E2 02	Отказ привода мотора	Плата драйвера повреждена или управление мотором работает неправильно.
12	E2 03	Неисправность связи с платой драйвера	Плата драйвера не может связаться с основным контроллером в течение 30 секунд подряд.

10.3 Защита от снижения скорости

Для обеспечения безопасной работы оборудования контроллер оснащен тремя видами механизмов защиты от снижения скорости:

1. Ограничение скорости при высокой температуре MOS-транзистора

- Когда температура MOS-транзистора превышает заданное значение, система автоматически снижает скорость. В этот момент интерфейс будет поочередно переключаться между нормальным рабочим экраном и предупреждением о высокой температуре корпуса (на экране отображается A1).

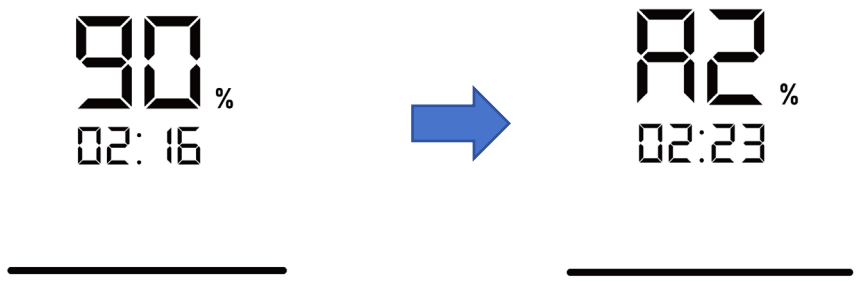

• Если температура MOS-транзистора становится слишком высокой, система отключается и отображает ошибку E101.

2. Защита от перегрева корпуса

☐ Когда температура корпуса превышает заданное значение, система автоматически снижает скорость. В этот момент интерфейс будет поочередно переключаться между нормальным рабочим экраном и предупреждением о высокой температуре корпуса (на экране отображается A2).

☐ Если температура корпуса становится слишком высокой, система отключается и отображает ошибку E102..

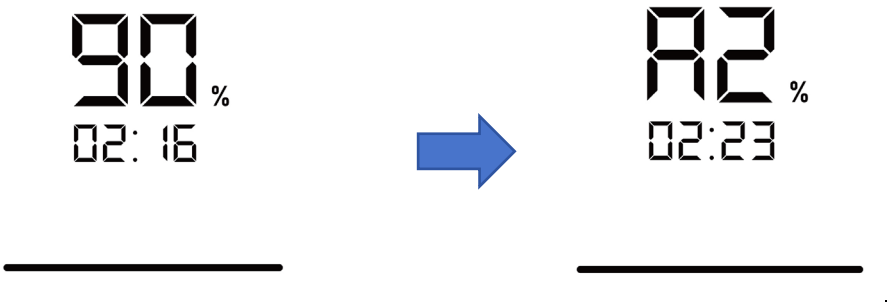

3. Защита от превышения выходного тока

- Когда выходной ток превышает заданное значение, система автоматически снижает скорость. В этот момент интерфейс будет поочередно переключаться между нормальным рабочим экраном и предупреждением о высокой температуре корпуса (на экране отображается A3).
- Если выходной ток становится слишком высоким, система отключается и отображает ошибку E002.

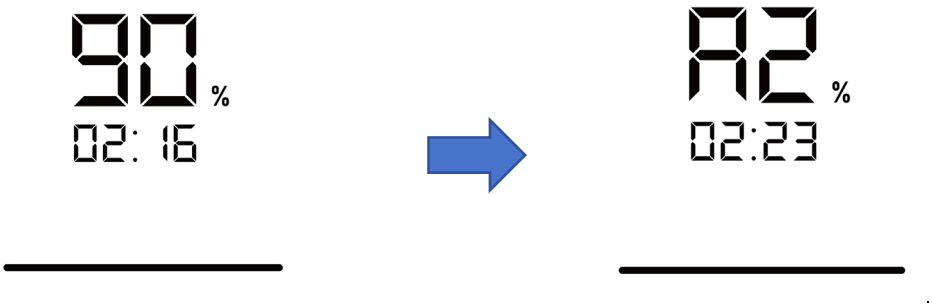

Примечание: В любом режиме защиты устройство автоматически регулирует скорость, чтобы предотвратить повреждения и обеспечить безопасную работу вашего оборудования.

10. Вопросы и Решения

Проблема	Причина	Решение
Громкий шум	• Устройство не полностью погружено в воду	• Убедитесь, что устройство полностью погружено в воду
Слабый поток	• Устройство не параллельно поверхности воды	• Проверьте правильность установки винтовых ножек
	• Двигатель не работает	• Если двигатель работает неправильно, обратитесь к вашему дилеру.
Отсутствует отображение на LCD-дисплее	• Контроллер не подключён к источнику питания или выключатель отключён. • Сбой приёма сигнала панелью дисплея	• Убедитесь, что контроллер включён и переключатель находится в положении «включено».

11. Утилизация

12.1 Вывод оборудования из эксплуатации

1. Отключите питание.
2. Отключите электропитание вокруг бассейна.
3. Отсоедините шнур питания.
4. Отсоедините кабель двигателя под контроллером.

12.2 Утилизация



При утилизации данного изделия сдавайте его как электрическое или электронное оборудование либо передавайте в местную систему переработки отходов. Раздельный сбор и переработка оборудования при утилизации помогают обеспечить его безопасную переработку с пользой для здоровья человека и окружающей среды. Обратитесь в местные органы власти, чтобы узнать, где

12. Стандарты сертификации

Все модели InverJet соответствуют следующим специальным стандартам:

LVD инструкция: 2014/35/EU	
■ EN 60335-1	
■ EN 60335-2-41	
■ EN 62233:2008	
EMC инструкция: 2014/30/EU	
■ EN 55014-1	■ EN 55014-2
■ EN 61000-3-2	■ EN 61000-3-3

CE